MONTÁŽ MADLO OKO WC

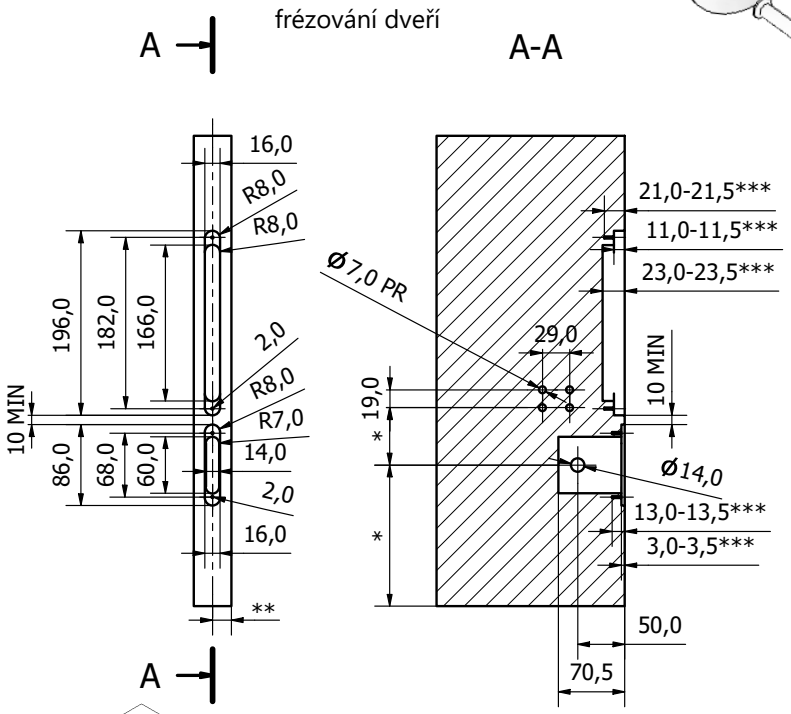

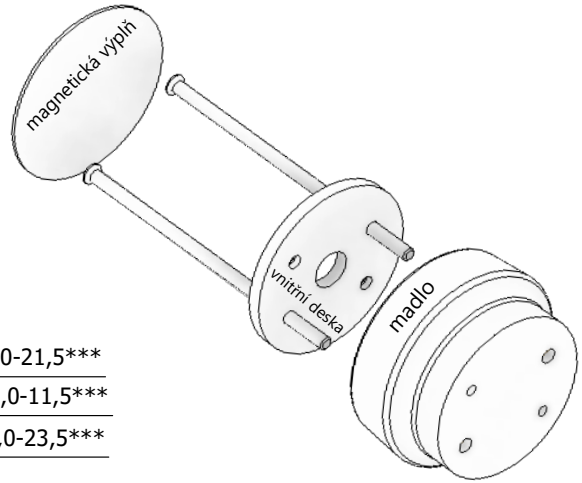

	součást	počet
	madlo Oko	2 ks
	vnitřní deska	2 ks
	magnetická výplň	2 ks
	šroub M4×80 mm	4 ks
	demontážní lepící páska	1 ks

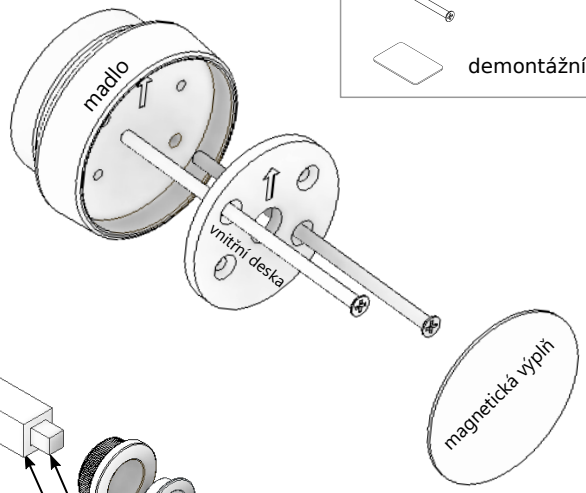

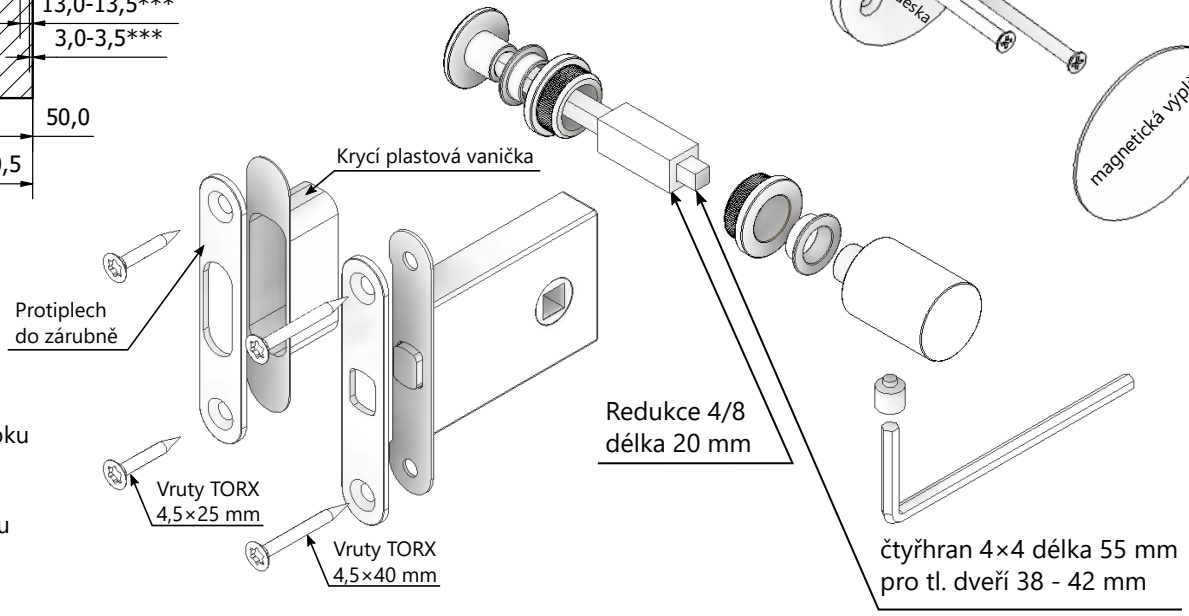

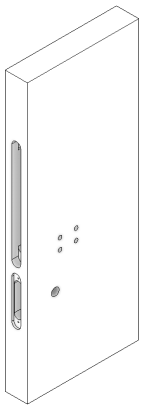

* dle zvyklostí výrobce dveří
** usazení/umístění Magnetického bloku ve dveřích je třeba řešit v návaznosti na usazení Magneticu v zárubni
*** zapuštění čela Magnetického bloku dle zvyklostí výrobce dveří